Corredera EirizGlass

GRUPOEIRIZ

EIRIZ GLASS

Es el nuevo sistema de cerramiento acristalado de hojas correderas sin perfiles verticales, que le ofrece la posibilidad de desplazar de forma horizontal cada una de las hojas hacia un lado o ambos. Permiten cubrir grandes luces. La guía inferior puede embutirse para enrasar el vidrio al suelo.

Cristal

-Templado 10 mm.

Características

-Desagüe incluido.
-Compensación Máxima de 5mm en carril inferior.
-Regulación por panel de 5mm.

Colores

-Estándar: Blanco o Crudo.
-Lacados en todos los colores RAL.
-Anodizados.

Tamaños Máximos

-3000mm altura máxima.
-Paneles Estándar entre 800 y 1.200mm.

Configuraciones

-El sistema de correderas de cristal ofrece ampliar el número de carriles de forma ilimitada.

Complementos

-Cerradura Central.
-Cierre Inferior Panorámico.

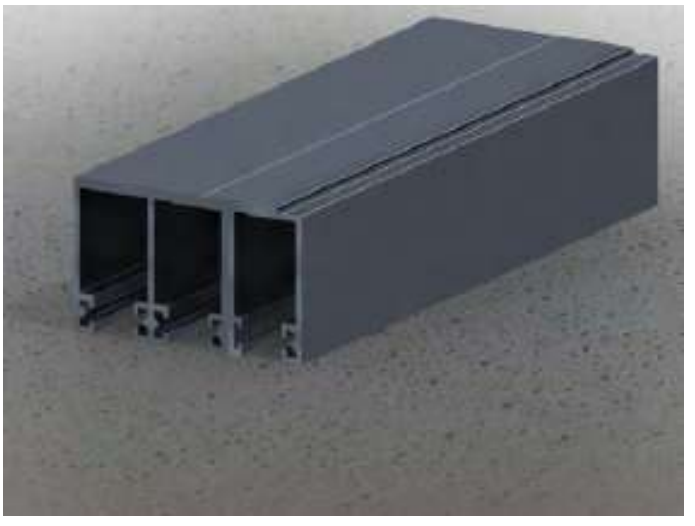

Carril Superior Modulable

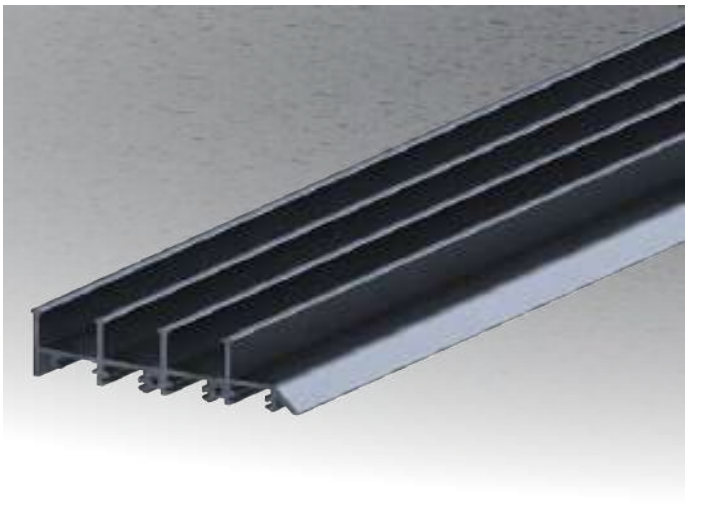

Carril Inferior Modulable

Con los exclusivos carriles modulables Todocristal, podrá añadir un número ilimitado de paneles a su corredera.

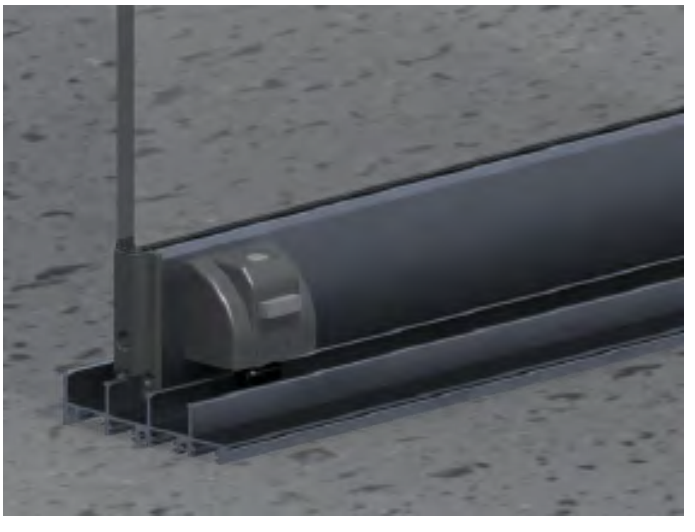

Cierre Inferior Panorámico

Este sistema exclusivo de cierre le permitirá disfrutar de unas vistas sin obstáculos.

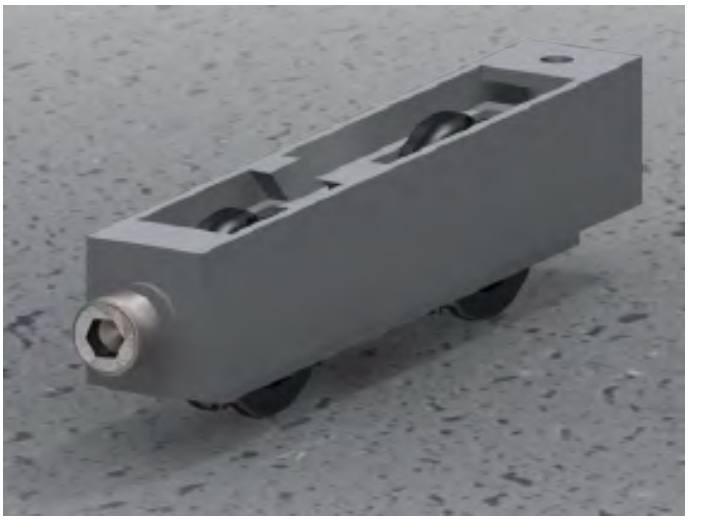

Carro de Rodadura

Ofrecen una regulación de 5 mm por panel. Puede soportar cargas de hasta 150kg.

Solape de Paneles

Nuestro sistema ofrece un solape entre paneles de sólo 18 mm.

Cerradura Corredera

Añada seguridad a su corredera, se puede instalar tanto en los extremos como en el centro del sistema.

© Todocristal MK- 041-ESP - V1-18

GRUPOEIRIZ

GRUPO EIRIZ - Constitución, 2 Bajo 36650 – Caldas de Reis PONTEVEDRA
www.grupoeiriz.com • Teléfono: 986 539 062 • Móvil: 626 638 323 • E-mail: info@grupoeiriz.com

EIRIZ GLASS